Para el usuario

Instrucciones de funcionamiento

aroTHERM

VWL 55/3 A 230 V

VWL 85/3 A 230 V

ES

Editor/Fabricante
Vaillant GmbH
Berghauser Str. 40 ▮ D-42859 Remscheid
Tel. +49 21 91 18-0 ▮ Fax +49 21 91 18-2810
info@vaillant.de ▮ www.vaillant.de

Vaillant

Contenido

1 Seguridad 3
1.1 Advertencias relativas a la operación 3
1.2 Indicaciones generales de seguridad 3
1.3 Utilización adecuada..... 8
1.4 Homologación CE..... 9
2 Observaciones sobre la documentación 10
2.1 Consulta de la documentación adicional..... 10
2.2 Conservación de la documentación 10
2.3 Validez de las instrucciones 10
3 Descripción del aparato 11
3.1 Estructura del sistema de bomba de calor 11
3.2 Denominación de tipo y número de serie 12
3.3 Resumen de los elementos de manejo del módulo de control de la bomba de calor VWZ AI..... 12
3.4 Sistema digital de información y análisis (DIA) 12
4 Uso 13
4.1 Concepto de uso..... 13
4.2 Indicación básica 13
4.3 Niveles de uso 14
4.4 Estructura de menú 14
4.5 Live Monitor (códigos de estado)..... 14
4.6 Indicación de la presión del circuito del edificio 15
4.7 Lectura de la estadística de funcionamiento 15
4.8 Mostrar datos de contacto 15
4.9 Mostrar número de serie y referencia del artículo 15
4.10 Ajuste del contraste de pantalla 15
4.11 Ajuste del idioma 15
5 Funcionamiento 15
5.1 Conexión/desconexión del producto..... 15
5.2 Ruidos de funcionamiento 16
5.3 Activación de la protección antihielo 16
5.4 Ajuste de la temperatura de ida nominal en el modo calefacción..... 16
5.5 Ajuste del regulador de temperatura ambiente o el regulador controlado por sonda exterior..... 16
5.6 Comprobaciones y cuidados que debe llevar a cabo el usuario 17
5.7 Puesta fuera de servicio temporal del producto 17
6 Solución de averías 18
6.1 Lectura del mensaje de error..... 18
6.2 Detección y solución de averías 19
6.3 Localización de averías 20
7 Puesta fuera de servicio 20
7.1 Puesta fuera de funcionamiento definitiva del aparato..... 20
8 Reciclaje y eliminación 20
8.1 Reciclaje y eliminación 20
8.2 Desechar correctamente el refrigerante 20
9 Garantía y servicio de atención al cliente..... 20
9.1 Garantía..... 20
9.2 Servicio de Asistencia Técnica 20

1 Seguridad

1.1 Advertencias relativas a la operación

Clasificación de las advertencias relativas a la manipulación

Las advertencias relativas a la manipulación se clasifican con signos de advertencia e indicaciones de aviso de acuerdo con la gravedad de los posibles peligros:

Signos de advertencia e indicaciones de aviso

Peligro
Peligro de muerte inminente o peligro de lesiones graves

Peligro
Peligro de muerte por electrocución

Advertencia
peligro de lesiones leves

Atención
riesgo de daños materiales o daños al medio ambiente

1.2 Indicaciones generales de seguridad

1.2.1 Peligro por un uso incorrecto

El uso incorrecto puede poner en peligro tanto a usted como a otras personas y ocasionar daños materiales.

- Lea atentamente las presentes instrucciones y toda la documentación adicional, especialmente el capítulo "Seguridad" y las notas de advertencia.
- Realice solo aquellas operaciones a las que se refieren las presentes instrucciones de funcionamiento.

1.2.2 Peligro de muerte por explosiones y combustiones causadas por el líquido de solución salina

Los líquidos de solución salina etilenglicol y propilenglicol son fácilmente inflamables tanto en forma de líquido como de vapor. Pueden generarse mezclas de aire/vapor con peligro de explosión.

- Mantenga alejadas fuentes de calor, de chispas y de llamas, y también superficies calientes.
- Evite la formación de mezclas de aire/vapor. Mantenga cerrados los contenedores con solución salina.
- Consulte la hoja de datos de seguridad que acompaña a la solución salina.

1.2.3 Peligro de muerte por falta de dispositivos de seguridad

Los esquemas que contiene este documento no muestran todos los dispositivos de seguridad necesarios para una instalación profesional.

- Monte en la instalación los dispositivos de seguridad necesarios.
- Tenga en cuenta las disposiciones legales, reglamentos y normativas aplicables de ámbito tanto nacional como internacional.

1.2.4 Peligro por utilización inadecuada

Su uso incorrecto o utilización inadecuada puede dar lugar a situaciones de peligro mortal o de lesiones para el usuario o para terceros, así como provocar daños en el producto u otros bienes materiales.

Emplee el producto siempre conforme a la utilización adecuada.

1.2.5 Evite el peligro de lesiones por líquido de solución salina corrosivo

La solución salina etilenglicol es perjudicial para la salud.

- Evite el contacto con los ojos y la piel.
- Utilice guantes y gafas protectoras.
- Evite la inhalación y la ingestión.
- Consulte la hoja de datos de seguridad que acompaña a la solución salina.

1.2.6 Evite el peligro de lesiones por quemaduras al tocar componentes calientes y fríos

Los componentes de la bomba de calor, particularmente el circuito refrigerante, pueden alcanzar temperaturas tanto altas como muy bajas.

- No toque ninguna tubería sin aislamiento en toda la instalación de calefacción.
- No elimine ninguna parte del revestimiento.

1.2.7 Peligro de quemadura por agua potable caliente

Si la temperatura del agua caliente es superior a 50 °C, existe peligro de sufrir escaldaduras en las tomas de agua caliente. Los niños y los ancianos pueden sufrir daños por temperaturas aún menores.

- Seleccionar una temperatura que no pueda dañar a nadie.

1.2.8 Peligro de muerte por falta de dispositivos de seguridad

La falta de algún dispositivo de seguridad (p. ej., válvula de seguridad, vaso de expansión) puede causar quemaduras graves y otras lesiones, p. ej., si se produce una explosión.

- Solicite a un técnico especialista cualificado que compruebe que su instalación de calefacción dispone de todos los dispositivos de bloqueo necesarios.

1.2.9 Evite el peligro de congelación por contacto con el refrigerante

El producto se suministra con un llenado de servicio de refrigerante R 410 A. Se trata de un refrigerante que no contiene cloro, por lo que no perjudica la capa de ozono. El R 410 A no es inflamable ni conlleva peligro de explosión. El contacto con el refrigerante que se derrama en los puntos de salida puede dar lugar a congelación.

- Si se produce una fuga de refrigerante, no toque ningún componente del producto.
- No aspire los vapores o gases que emanen desde las fugas del circuito refrigerante.
- Evite el contacto de la piel o los ojos con el refrigerante.
- En caso de contacto del refrigerante con la piel o los ojos, acuda a un médico.

1.2.10 Peligro por modificaciones en el entorno del producto

Cualquier modificación en el entorno del producto puede originar situaciones de riesgo de lesiones (incluso de carácter mortal) para el usuario o terceros, así como de riesgo de daños materiales en el producto y otros objetos.

No debe efectuar modificación alguna en los siguientes elementos:

– en la bomba de calor
– en el entorno de la bomba de calor
– en el conducto de desagüe y en la válvula de seguridad para el agua de calefacción,
– en los conductos de agua y corriente eléctrica
– en el conducto de desagüe de condensados de la bomba de calor
– en los elementos arquitectónicos que puedan afectar a la

seguridad de funcionamiento del producto.

1.2.11 Peligro de lesiones y daños materiales por un mantenimiento o reparaciones indebidos

Cualquier intervención o manipulación por su cuenta en el producto o en piezas de la instalación impide garantizar la seguridad de funcionamiento del producto, lo que ocasionará la extinción de la garantía.

- ▸ No intervenga o manipule el producto u otros componentes de la instalación bajo ninguna circunstancia.
- ▸ Nunca intente llevar a cabo por su cuenta el mantenimiento del producto o reparaciones en el mismo.
- ▸ No rompa ni retire ningún precinto de las piezas. Únicamente los instaladores especializados y el servicio de atención al cliente en fábrica están autorizados para sustituir los componentes precintados.
- ▸ Encomiende la revisión y mantenimiento a un técnico especialista cualificado.

1.2.12 Daños por heladas debido a un lugar de instalación inadecuado

En caso de que se produzcan heladas, existe el riesgo de que el aparato y la instalación de calefacción sufran daños.

- ▸ En caso de helada, asegúrese de que la instalación de calefacción sigue funcionando en todo momento y que todas las estancias se calientan lo suficiente.

La calefacción se debe mantener en funcionamiento aunque temporalmente no se utilicen determinadas habitaciones o incluso toda la vivienda.

La protección antihielo y los dispositivos de supervisión solo están activos cuando el producto recibe tensión eléctrica. El producto debe estar conectado al suministro eléctrico.

1.2.13 Peligro de daños por helada debido a una temperatura ambiente insuficiente

Si la temperatura ambiente ajustada en las diferentes habitaciones es demasiado baja, no se puede descartar que partes de la instalación de calefacción resulten dañadas por una helada.

- Asegúrese de que, si se ausenta durante la temporada de heladas, el sistema de calefacción siga en funcionamiento y las habitaciones mantengan una temperatura suficiente.
- Es imprescindible observar las indicaciones para la protección antihielo.

1.2.14 Peligro de daños por helada debido a corte de corriente

El instalador especializado ha conectado el producto a la red eléctrica durante la instalación. Si se produce un corte en el suministro eléctrico, algunos componentes de la instalación de calefacción pueden resultar dañados por heladas. Si desea que el producto se mantenga en funcionamiento en caso de que se produzcan cortes en el suministro eléctrico haciendo uso de un grupo electrógeno de emergencia, tenga en cuenta lo siguiente:

- Consulte a un técnico la posibilidad de instalar un grupo electrógeno de emergencia.
- Asegúrese de que los valores técnicos (frecuencia, tensión, toma de tierra) del generador de emergencia coinciden con los de la red eléctrica.

1.2.15 Fallo de funcionamiento por una presión inadecuada de la instalación

Para evitar que la instalación funcione con un caudal de agua demasiado reducido y prevenir los daños que de esto pudieran derivarse, tenga en cuenta lo siguiente:

- Compruebe la presión de la instalación de calefacción a intervalos regulares.
- Observe sin falta las indicaciones sobre la presión de la instalación.

1.2.16 Fallos de funcionamiento por alimentación eléctrica errónea

Para evitar el funcionamiento erróneo de los productos, la alimentación eléctrica debe situarse dentro de los límites establecidos:

– 1 fase: 230 V (+10/-15%) ~50Hz
– 3 fases: 400 V (+10/-15%) 3N ~50Hz

1.2.17 Prevenga los daños medioambientales por escape de refrigerante

El producto contiene el refrigerante R 410 A. El refrigerante

no debe alcanzar la atmósfera. El R 410 A es un gas fluorado de efecto invernadero reconocido por el Protocolo de Kioto con GWP 1725 (GWP = Global Warming Potential). Si llega a la atmósfera tiene un efecto 1725 veces superior al gas de efecto invernadero natural CO_2.

Antes de eliminar el producto, se debe aspirar por completo el refrigerante de su interior e introducirlo en contenedores adecuados para su posterior reciclaje o eliminación conforme a la normativa.

- Procure que sólo personal especializado con certificación oficial y con el correspondiente equipo de protección realice trabajos de mantenimiento e intervenciones en el circuito refrigerante.
- Solicite a personal especializado certificado que elimine o recicle según las disposiciones vigentes el refrigerante que contiene el producto.

1.3 Utilización adecuada

1.3.1 Estado de la técnica

Los sistemas de bombas de calor **aroTHERM** de Vaillant se han fabricado según los últimos avances técnicos y las normativas de seguridad técnica reconocidas. Sin embargo, una utilización inadecuada puede poner en peligro la integridad física y la vida del usuario o de terceros, así como producir daños en el producto y otros daños materiales.

1.3.2 Cualificación del usuario

Este producto puede ser utilizado por niños a partir de 8 años, así como por personas con capacidades físicas, sensoriales o mentales disminuidas o con falta de experiencia y conocimientos, si son vigilados o han sido instruidos respecto al uso seguro del aparato y comprenden los peligros derivados del mismo. No deje que los niños jueguen con el producto. No permita que los niños efectúen la limpieza y el mantenimiento sin vigilancia.

1.3.3 Utilización adecuada

La bomba de calor **aroTHERM** de Vaillant está concebida como generador de calor para sistemas cerrados de calefacción. El funcionamiento de la bomba de calor fuera de los límites de aplicación provoca su bloqueo a través de los dispositivos de regulación y de seguridad internos.

1.3.4 Utilización inadecuada

Se considera utilización inadecuada cualquier uso que no se mencione explícitamente en el capítulo "Utilización adecuada".

Cualquier uso distinto o que vaya más allá de lo indicado se considerará inadecuado. También se considera inadecuada cualquier utilización directamente comercial o industrial.

1.3.5 Observancia de la documentación de validez paralela

La utilización adecuada incluye también la observancia de las instrucciones de funcionamiento, instalación y mantenimiento que acompañan el producto Vaillant, así como las de los demás componentes de la instalación.

1.3.6 Responsabilidad y condiciones adicionales

El fabricante/distribuidor no se responsabilizará de los daños causados por una utilización inadecuada. El usuario asume todo el riesgo.

¡Atención!

Se prohíbe todo uso abusivo del producto.

1.4 Homologación CE

Con la homologación CE se certifica que los aparatos cumplen los requisitos básicos de las directivas aplicables conforme figura en la placa de características.

Puede solicitar la declaración de conformidad al fabricante.

2 Observaciones sobre la documentación

2.1 Consulta de la documentación adicional

- Es imprescindible tener en cuenta todas las instrucciones de funcionamiento suministradas junto con los componentes de la instalación.

2.2 Conservación de la documentación

- Conservar estas instrucciones y toda la demás documentación de validez paralela para su uso posterior.

2.3 Validez de las instrucciones

Estas instrucciones son válidas exclusivamente para las siguientes bombas de calor (en lo sucesivo, "producto"):

Denominación de tipo	Referencia
aroTHERM VWL 55/3 A 230 V	0010019758
aroTHERM VWL 85/3 A 230 V	0010019759

La referencia del producto forma parte del número de serie número de serie (→ Página 12).

3 Descripción del aparato

3.1 Estructura del sistema de bomba de calor

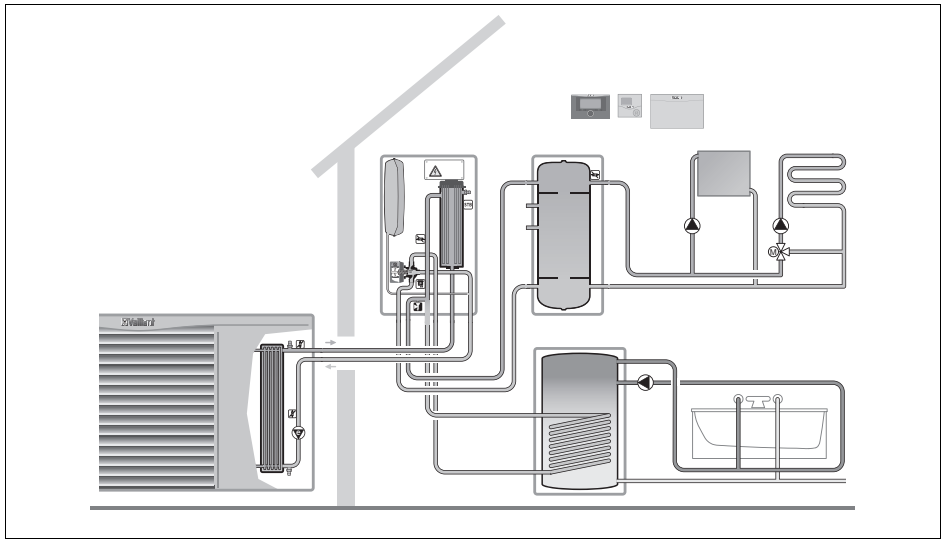

El sistema de bomba de calor consta de los siguientes componentes:

- Bomba de calor
- Módulo de control de la bomba de calor VWZ AI
- Componentes hidráulicos adicionales, en su caso
- Regulador del sistema

La bomba de calor puede manejarse desde el módulo de control de la bomba de calor VWZ AI. Mediante el regulador del sistema se lleva a cabo el manejo complementario de la bomba.

3.2 Denominación de tipo y número de serie

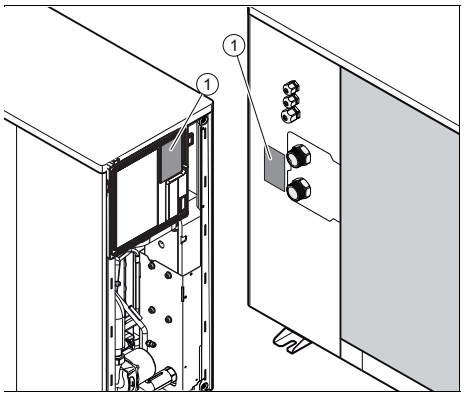

La denominación y el número de serie figuran en la placa de características **(1)**.

3.3 Resumen de los elementos de manejo del módulo de control de la bomba de calor VWZ AI

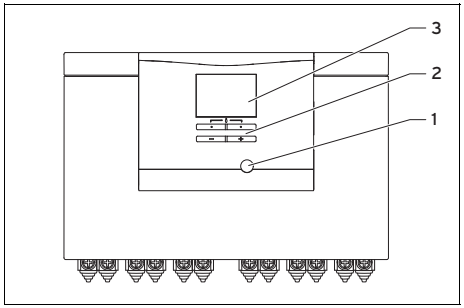

1 Tecla de eliminación de averías
Con la tecla de eliminación de averías se restablecen las averías de la bomba de calor y de sus accesorios.

2 Teclas de manejo

3 Pantalla

3.4 Sistema digital de información y análisis (DIA)

El aparato está provisto de un sistema digital de información y análisis (DIA). Este sistema le informa sobre el estado de funcionamiento del producto y le ayuda a solucionar averías.

La iluminación de la pantalla se activa cuando

– se conecta el producto o
– estando conectado el producto, se pulsa una tecla del sistema DIA. La pulsación de la tecla, por sí sola, no activa ninguna otra función.

La iluminación se apaga al cabo de un minuto si no se pulsa ninguna tecla más.

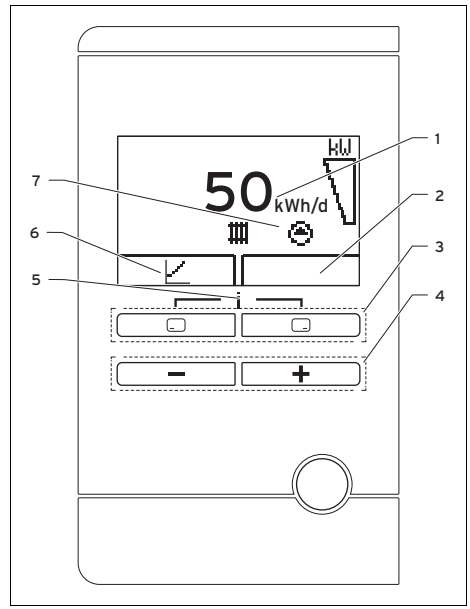

1 Indicación del rendimiento energético diario

2 Indicación de la asignación actual de la tecla de selección derecha

3 Teclas de selección izquierda y derecha

4 Teclas Menos y Más

5 Acceso al menú de información adicional
6 Indicación de la asignación actual de la tecla de selección izquierda
7 Indicación de los símbolos del estado de funcionamiento activo de las bombas

Modo calefacción:

– El símbolo está encendido de forma fija: existe demanda de calor
– El símbolo no es visible: el modo calefacción está inactivo

Modo de refrigeración:

– El símbolo está encendido de forma fija: existe demanda de refrigeración
– El símbolo no es visible: el modo de refrigeración está inactivo

Potencia actual:

– El símbolo indica la potencia actual de la bomba de calor

Error: F.XXX

– Error en la bomba de calor. Aparece en lugar de la pantalla básica; además, una indicación de texto claro describe el código de error mostrado.

4 Uso

4.1 Concepto de uso

Puede manejar el aparato con los botones selectores y los botones más/menos.

Ambos botones selectores cuentan con funciones programables, es decir, pueden activar diferentes funciones.

Pulsando :

– se cancela la modificación de un valor de ajuste o la activación de un modo de servicio,
– se accede en el menú al nivel superior.

Pulsando :

– se confirma un valor de ajuste o la activación de un modo de servicio,
– se accede en el menú al nivel inferior.

Pulsando simultáneamente + :

– se accede al menú.

Pulsando o :

– se navega por las entradas del menú,
– se incrementa/reduce un valor de ajuste seleccionado.

Los valores que se pueden ajustar se muestran siempre parpadeando.

Cada vez que modifique un valor, debe confirmarlo; solo entonces quedará memorizado el ajuste nuevo. Pulsando la tecla puede interrumpir un proceso en cualquier momento. Si no pulsa ningún botón durante más de 15 minutos, la pantalla vuelve a la indicación básica.

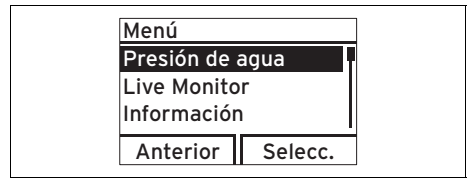

Un objeto seleccionado se muestra en pantalla con letra en color claro sobre fondo oscuro.

4.2 Indicación básica

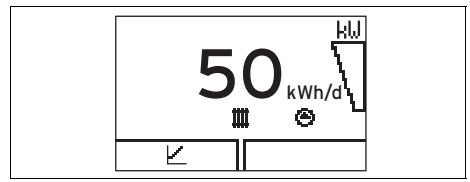

En la pantalla se muestra la indicación básica con el estado actual del aparato. Si pulsa un botón selector, en la pantalla se mostrará la función activada.

Se vuelve a la pantalla básica:

– Pulse para salir de los niveles de selección
– No pulse ningún botón durante más de 15 minutos.

Si hay un aviso de fallo, la pantalla sale del modo inicial y muestra el aviso.

4.3 Niveles de uso

El aparato presenta dos niveles de manejo.

El nivel de manejo para el usuario general muestra la información más importante y ofrece opciones de ajuste que no requieren tener conocimientos previos específicos.

El nivel de manejo para el técnico especialista está reservado exclusivamente para el técnico especialista y está protegido con un código. En este nivel, el técnico ajusta los parámetros específicos de la instalación.

4.4 Estructura de menú

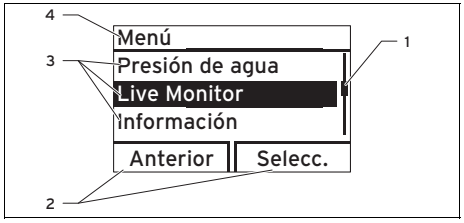

1 Barra de desplazamiento (solo visible si hay más entradas de lista de las que se pueden mostrar simultáneamente en la pantalla)

2 Función actual del botón izquierdo y del derecho (multifunción)

3 Entradas de lista del nivel de selección

4 Nombre del nivel de selección

El menú se divide en dos niveles de selección.

Indicación
La indicación de una ruta de menús al principio de un capítulo indica qué opciones se deben seleccionar para llegar a la función que trata el capítulo, p. ej., **Menú → Información → Datos de contacto**.

4.4.1 Resumen del nivel de usuario

Nivel de ajuste	Unidad
Menú → Indicador prod. solar→	
Calentamiento	
Refrescamiento	
Menú → Live Monitor →	
Calentamiento: Desconexión del compresor	
Circuito del edificio Presión	
Temp. Ida consigna	
Temperatura de ida actual	
Compresor Modulación	
Temperatura de entrada del aire	
Potencia de refrigeración	
Menú → Información →	
Datos de contacto	
Número de serie	
Código del aparato	
Horas funcion. Total	
Horas funcion. Calentamiento	
Horas funcion. Refrescamiento	
Menú → Ajustes básicos →	
Idioma	15
Contraste pantalla	
Menú → Reinicios →	
ninguna subopción disponible	

4.5 Live Monitor (códigos de estado)

Menú → Live Monitor

El Live Monitor permite ver el estado actual del producto.

4.6 Indicación de la presión del circuito del edificio

Menú → Live Monitor → Presión circuito edificio

– Puede visualizar la presión de llenado actual de la instalación de calefacción en formato digital.

4.7 Lectura de la estadística de funcionamiento

Menú → Información → Horas funciona. calef.

Menú → Información → Horas funcion. refrig.

Menú → Información → Horas funciona. total

Puede hacer que se muestren las horas de funcionamiento para el modo de calefacción, el modo de refrigeración y el funcionamiento total, respectivamente.

4.8 Mostrar datos de contacto

Menú → Información → Datos de contacto

Si el técnico especialista ha introducido su número de teléfono durante la instalación, podrá visualizar esos datos en **Datos de contacto**.

4.9 Mostrar número de serie y referencia del artículo

Menú → Información → Número de serie

– Se muestra el número de serie del producto.
– La referencia de artículo aparece en la segunda línea del número de serie.

4.10 Ajuste del contraste de pantalla

Menú → Ajustes básicos → Contraste pantalla

– Con esta función puede ajustar el contraste de la pantalla en función de sus necesidades.

4.11 Ajuste del idioma

En caso de que desee seleccionar otro idioma:

► Pulse **y mantenga** pulsadas ⊟ y ⊞ **simultáneamente**.
► Pulse además brevemente el botón reset.
► **Mantenga** ⊟ y ⊞ pulsadas hasta que en la pantalla se muestre la opción de selección de idioma.
► Seleccione el idioma deseado con ⊟ o ⊞.
► Confirme con (OK).
► Si el idioma seleccionado es correcto, vuelva a confirmar con (OK).

5 Funcionamiento

5.1 Conexión/desconexión del producto

► Desconecte la tensión del producto por medio de un dispositivo de desconexión con al menos 3 mm de abertura de contacto (p. ej., fusibles o interruptores de potencia).

5.2 Ruidos de funcionamiento

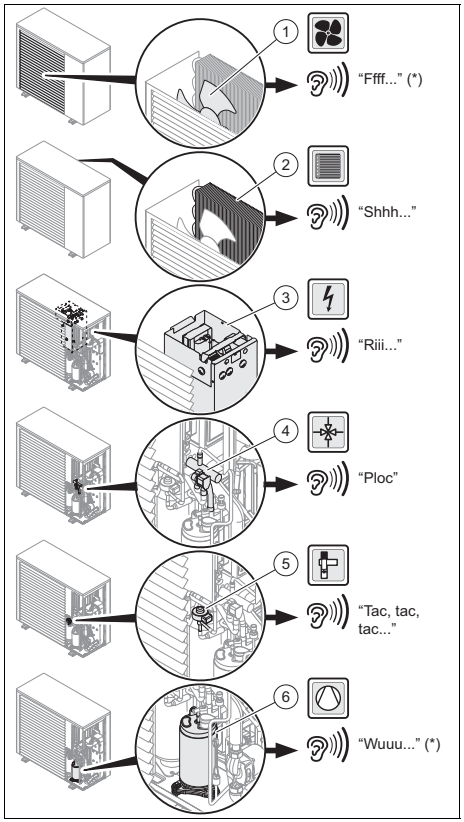

* Ruidos de funcionamiento permanentes

Los ruidos recogidos no indican ninguna avería de la bomba de calor.

Estos ruidos se generan en función del modo de funcionamiento de la bomba de calor (inicio, eliminación de hielo, parada).

5.3 Activación de la protección antihielo

► Para evitar que el producto se congele, compruebe que este está conectado.

5.4 Ajuste de la temperatura de ida nominal en el modo calefacción

La temperatura de ida nominal real se calcula automáticamente mediante el regulador del sistema (encontrará más información al respecto en las instrucciones de funcionamiento del regulador del sistema).

5.5 Ajuste del regulador de temperatura ambiente o el regulador controlado por sonda exterior

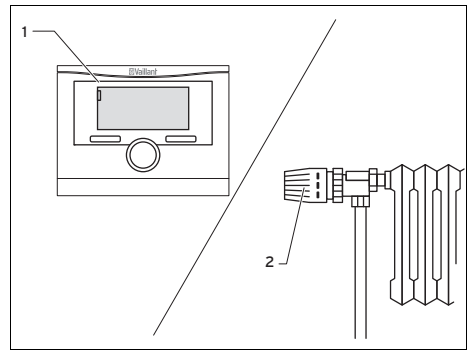

► Ajuste el regulador de temperatura ambiente o el regulador controlado por sonda exterior **(1)**, así como las válvulas termostáticas de los radiadores **(2)** de acuerdo con las instrucciones correspondientes de estos accesorios.

5.6 Comprobaciones y cuidados que debe llevar a cabo el usuario

Si la presión de llenado de la instalación de calefacción desciende por debajo de 0,05 MPa (0,5 bar), el aparato se apaga.

► Añada agua.

5.6.1 Limpieza del producto

1. Desconecte el producto antes de limpiarlo.
2. Limpie el revestimiento del producto con un paño húmedo y un poco de jabón. No utilice productos abrasivos ni de limpieza que puedan dañar el revestimiento o los elementos de manejo.
3. No limpie el producto con limpiadores de alta presión.
4. Compruebe regularmente que no se acumulan ramas ni hojas alrededor del producto.

5.6.2 Control del plan de mantenimiento

Peligro
Peligro de lesiones y de daños materiales por la omisión de los trabajos de mantenimiento o reparación o por su ejecución indebida.

La omisión de los trabajos de mantenimiento o reparación o su ejecución indebida pueden producir lesiones en las personas o daños en el producto.

► Nunca intente llevar a cabo por su cuenta los trabajos de mantenimiento o las reparaciones del producto.
► Encargue dichos trabajos a un S.A.T. oficial autorizado.

Se recomienda suscribir un contrato de mantenimiento.

1. Para una operatividad y seguridad permanentes, una fiabilidad y una larga vida útil del producto es imprescindible encargar la revisión y el mantenimiento regulares del producto a un técnico especialista cualificado.

Indicación
La omisión de los trabajos de mantenimiento y reparación, así como la no observación de los intervalos de revisión, mantenimiento o sustitución prescritos conllevan la pérdida de cualquier reclamación por garantía. Le recomendamos suscribir un contrato de mantenimiento con un técnico especialista cualificado.

2. Los intervalos de mantenimiento dependen de las condiciones del lugar de instalación y del uso que se dé al producto.
3. Encargue a un técnico especialista cualificado la sustitución de las piezas de desgaste relevantes para el funcionamiento y la seguridad.

5.7 Puesta fuera de servicio temporal del producto

► Si interrumpe el suministro eléctrico de la vivienda y del producto durante una ausencia prolongada, solicite a un técnico especialista cualificado el vaciado o la debida protección contra heladas del sistema de calefacción.

6 Solución de averías

6.1 Lectura del mensaje de error

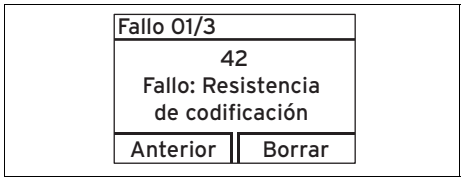

Los avisos de fallo tienen prioridad por delante de todas las demás indicaciones y aparecen en la pantalla en lugar de la indicación inicial (si hay varios fallos simultáneos, aparecen consecutivamente durante dos segundos cada uno).

- ► Si el producto muestra un aviso de fallo, diríjase a un instalador especializado.
- ► Para obtener más información acerca del estado del producto, abra el "Live Monitor" (→ Página 14).

6.2 Detección y solución de averías

En este aparato se muestran todos los mensajes de error que pueden subsanarse sin la ayuda de un técnico especialista cualificado para restablecer el servicio del producto.

Eliminación del fallo (→ Página 19)

- Si tras solucionar el error el producto no se pone en marcha, póngase en contacto con un técnico especialista cualificado.

Error	Causa	Solución
El producto ha dejado de funcionar.	Suministro eléctrico interrumpido	Compruebe que no se haya producido un corte de tensión y que el producto esté conectado correctamente al suministro eléctrico. El producto se pone en marcha automáticamente cuando se restablece el suministro eléctrico. Si el error persiste, póngase en contacto con el técnico especialista.
Ruidos (murmullos, golpeteos, zumbidos)	Cuando se detiene la demanda de calor, pueden producirse ruidos de burbujeos y silbidos. Estos ruidos están causados por el refrigerante. Cuando el producto inicia o detiene su funcionamiento, pueden producirse ruidos de crujidos. Estos ruidos están causados por la carcasa, que se dilata o contrae con los cambios de temperatura. Cuando el producto está trabajando, pueden producirse ruidos de zumbidos. Estos ruidos están causados por el compresor cuando el producto se encuentra en el modo calefacción.	
El producto emana vapor.	En invierno y durante el proceso de desescarche puede salir vapor del producto (el calor del producto derrite el hielo que se ha formado).	
Otros errores		Póngase en contacto con el técnico especialista.

6.3 Localización de averías

6.3.1 Resumen de los mensajes de mantenimiento

En la instalación hidráulica pueden aparecer los siguientes mensajes de mantenimiento.

Código	Significado	Causa	Solución
M.20	Añadir agua de calefacción	– Agua de calefacción insuficiente en el producto	– Añada agua de calefacción al producto.

7 Puesta fuera de servicio

7.1 Puesta fuera de funcionamiento definitiva del aparato

► Encargue a un técnico cualificado la puesta fuera de funcionamiento definitiva del aparato.

8 Reciclaje y eliminación

8.1 Reciclaje y eliminación

► Encargue la eliminación del embalaje al profesional autorizado que ha llevado a cabo la instalación del producto.

Si el producto está identificado con este símbolo:

► En ese caso, no deseche el producto junto con los residuos domésticos.
► En lugar de ello, hágalo llegar a un punto de recogida de residuos de aparatos eléctricos o electrónicos usados.

Si el producto tiene pilas marcadas con este símbolo, significa que estas pueden contener sustancias nocivas para la salud y el medio ambiente.

► En tal caso, deberá desechar las pilas en un punto de recogida de pilas.

8.2 Desechar correctamente el refrigerante

La bomba de calor **aroTHERM** de Vaillant se ha llenado con refrigerante R 410 A.

► Deje que el personal cualificado deseche el refrigerante.
► Tenga en cuenta las indicaciones de seguridad generales.

9 Garantía y servicio de atención al cliente

9.1 Garantía

Consulte la información relativa a la garantía del fabricante en la dirección de contacto indicada al dorso.

9.2 Servicio de Asistencia Técnica

Vaillant dispone de una amplia y completa red de Servicios Técnicos Oficiales distribuidos en toda la geografía española que aseguran la atención de todos los productos Vaillant siempre que lo necesite.

Además, los Servicios Técnicos Oficiales de Vaillant son:

– Perfectos conocedores de nuestros productos, entrenados continuamente para resolver las incidencias en nuestros aparatos con la máxima eficiencia.
– Gestores de la garantía de su producto.
– Garantes de piezas originales.
– Consejeros energéticos: le ayudan a regular su aparato de manera óptima, buscando el máximo rendimiento y el mayor ahorro en el consumo de gas.
– Cuidadores dedicados a mantener su aparato y alargar la vida del mismo, para que usted cuente siempre con el confort en su hogar y con la tranquilidad de saber que su aparato funciona correctamente.

Por su seguridad, exija siempre la correspondiente acreditación que Vaillant proporciona a cada técnico del Servicio Oficial al personarse en su domicilio.

Localice su Servicio Técnico Oficial en el teléfono 902 43 42 44 o en nuestra web www.vaillant.es

0020218067_00 ▮ 17.06.2016

distribuidor
Vaillant S. L.
Atención al cliente
Pol. Industrial Apartado 1.143 ▮ C/La Granja, 26
28108 Alcobendas (Madrid)
Teléfono 9 02116819 ▮ Fax 9 16615197
www.vaillant.es

© Derechos de autor reservados respecto a estas instrucciones, tanto completas como en parte. Solo se permite su reproducción o difusión previa autorización escrita del fabricante.
Reservado el derecho a introducir modificaciones técnicas.